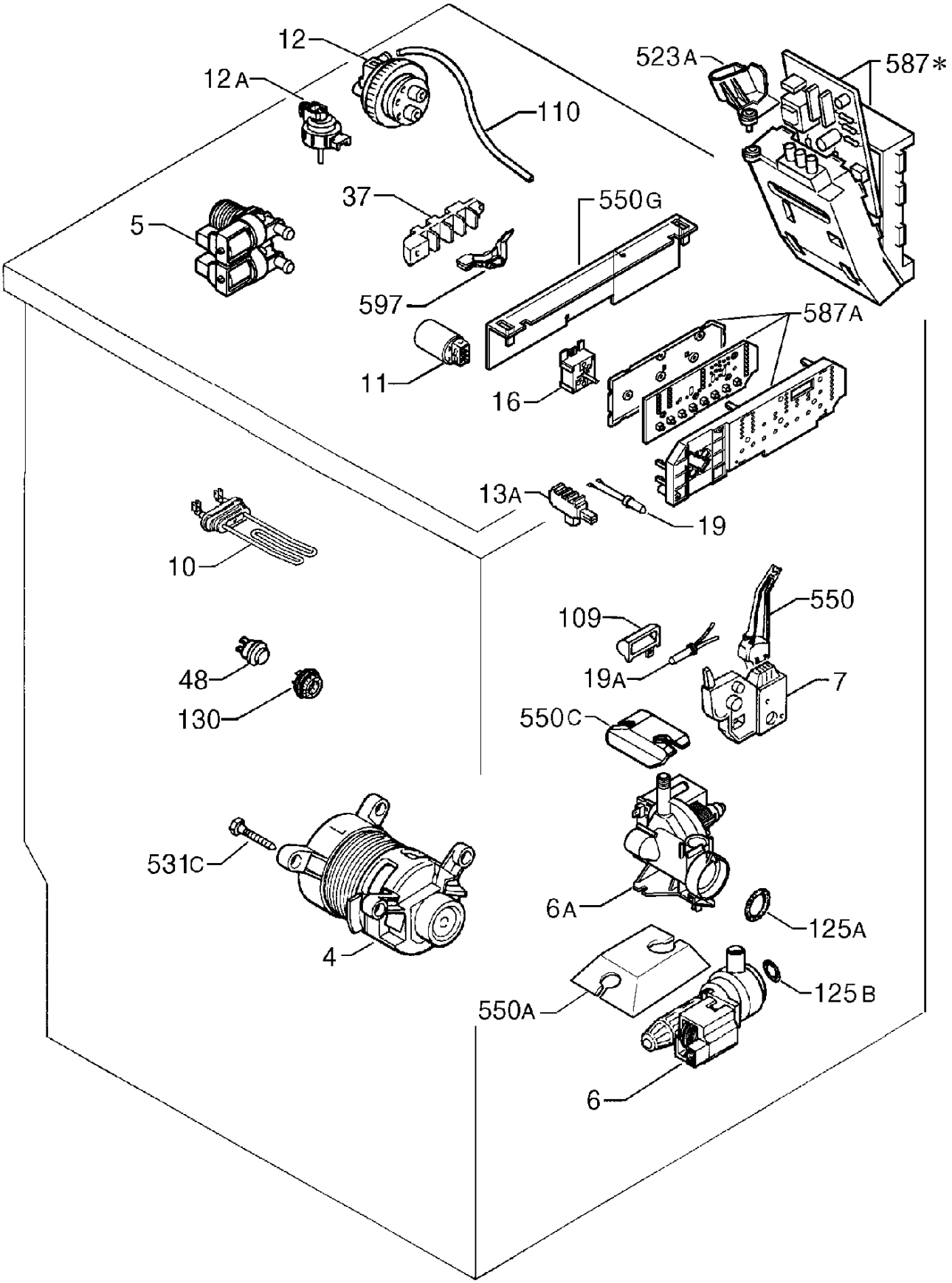
12
12A
110
523A
587*
37
550G
5
597
587A
11
16
13A
19
10
550
109
48
19A
7
130
550C
531C
6A
125A
4
550A
125B
6

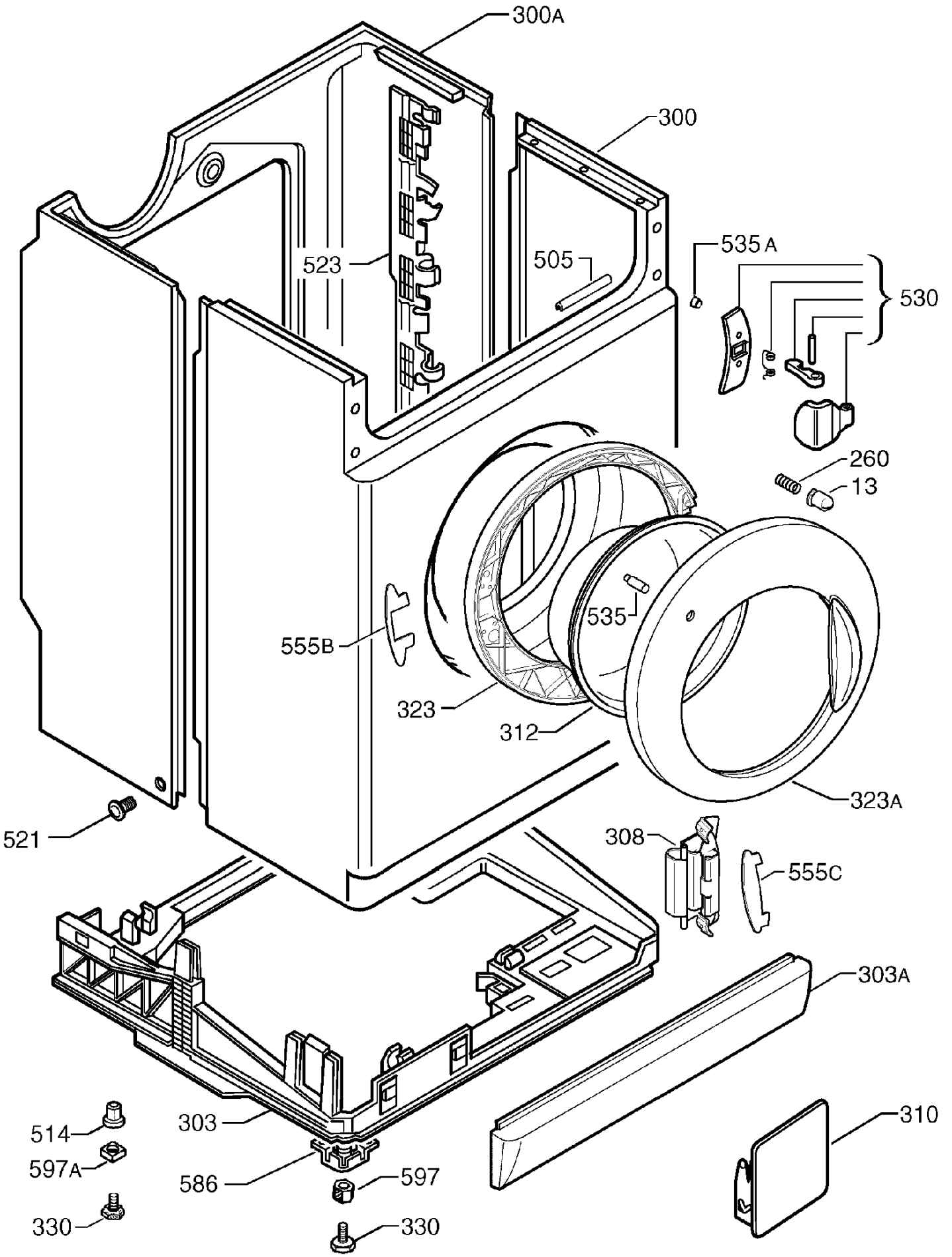
300A
300
523
505
535 A
530
260
13
535
555B
323
312
323A
521
308
555C
303A
514
303
597A
586
597
330
330
310

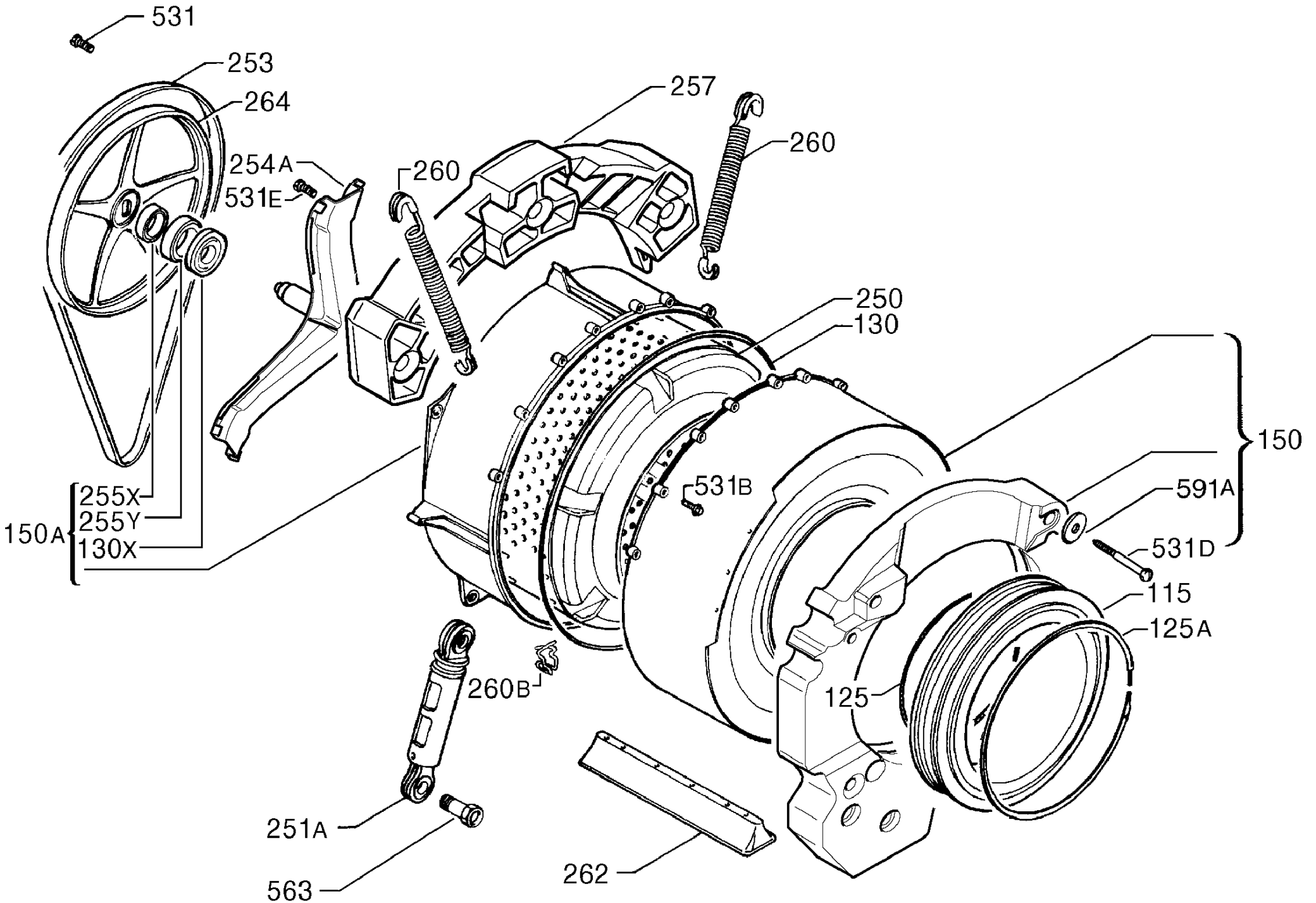
531
253
264
254A
531E
260
257
260
250
130
150
591A
531D
115
125A
125
531B
260B
251A
563
262
150A
255X
255Y
130X

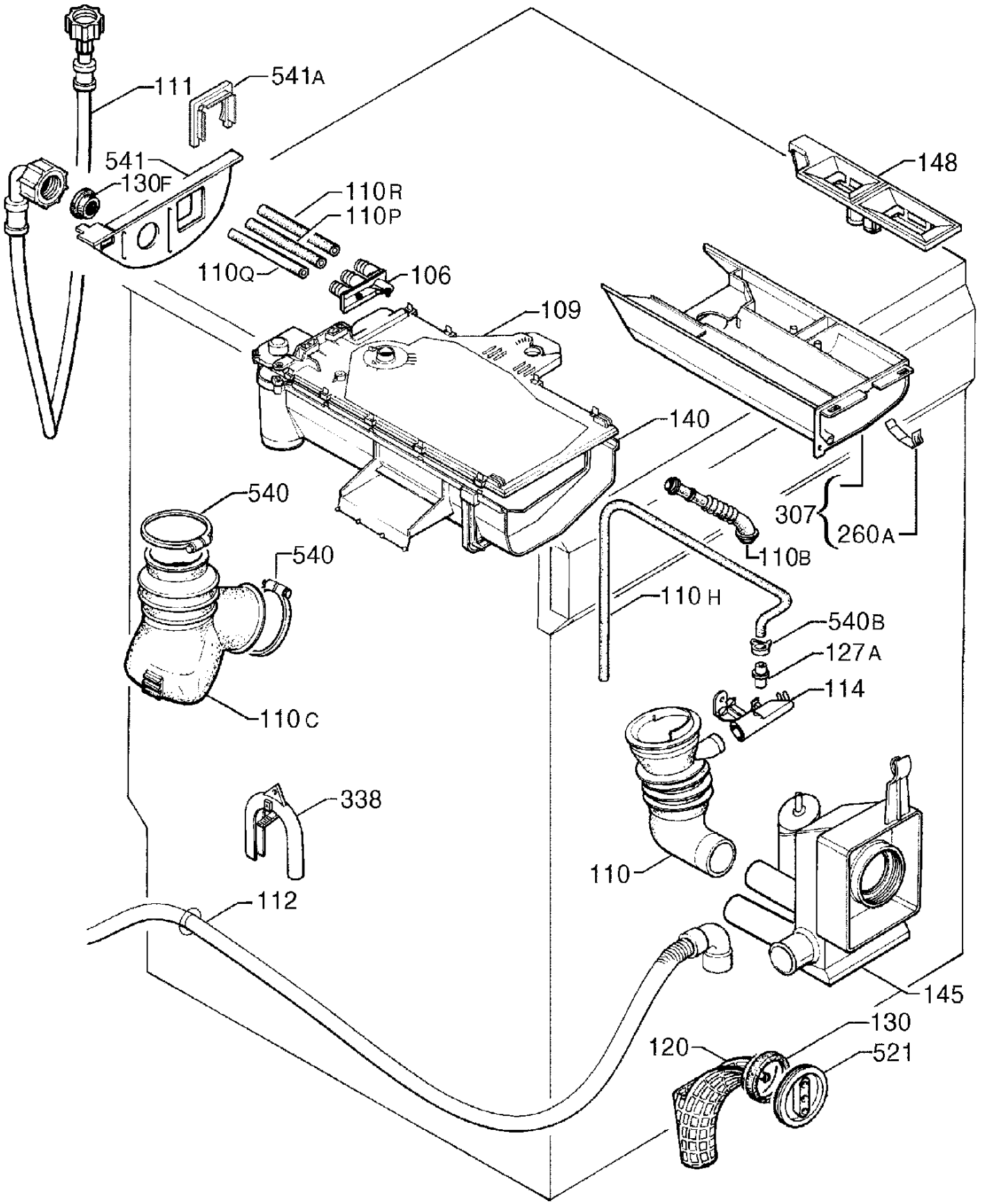
111
541A
541
130F
110R
110P
110Q
106
109
148
140
540
540
110C
307
260A
110B
110H
540B
127A
114
338
110
112
145
130
120
521

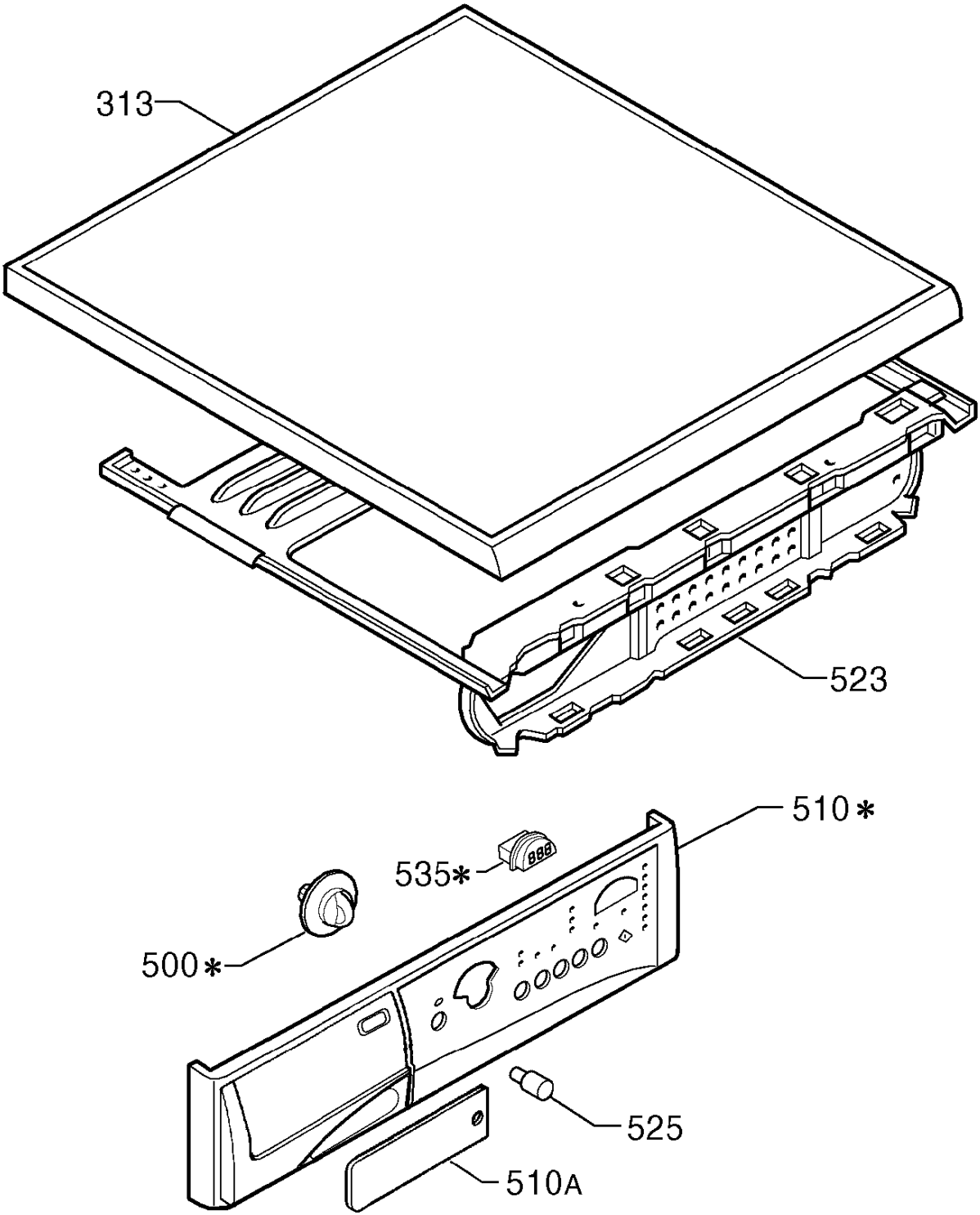
313
523
510*
535*
500*
525
510A